230904
221011
220715
210630

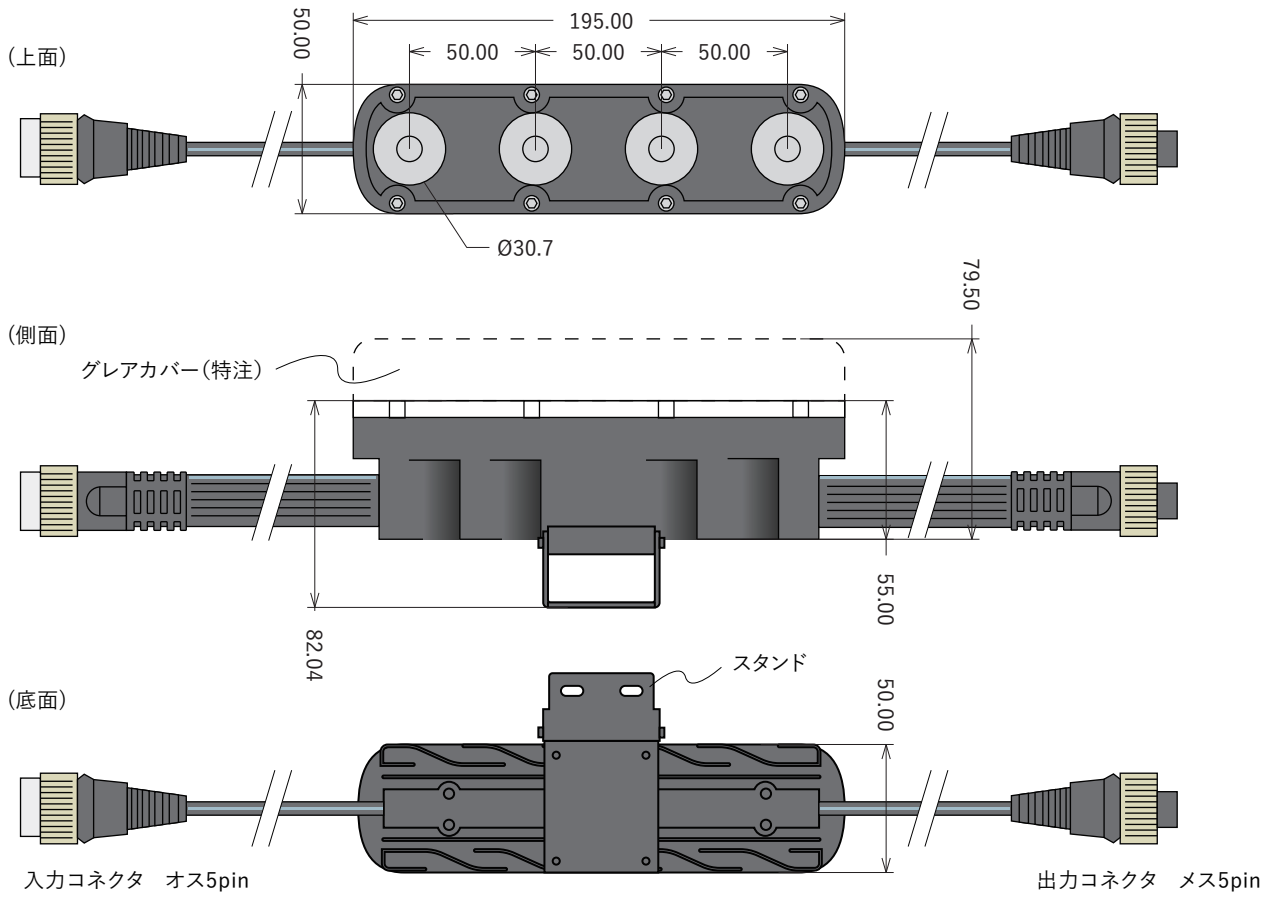

スタンド

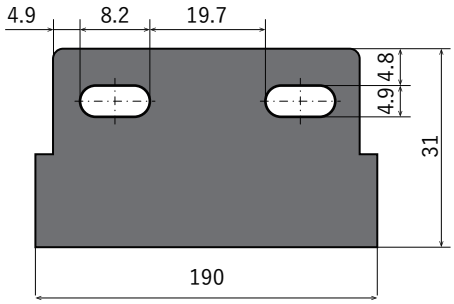

付属品

❶ 入力ケーブル (5pin/先バラ, 300mm～1000mm)

電源入力

赤色：DC24V ⊕

黒色：DC ⊖/DMX GND

DMX入力

青色：使用しません

黄色：DMX ⊖

緑色：DMX ⊕

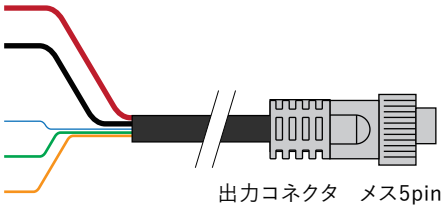

特記事項

- ⚠ 水中ではご利用いただけません
- ⚠ 一般屋外(屋側)でご使用ください
- 器具アドレスは出荷前に設定する必要があります
- 最大連結数は7台です
- ⚠ 系統末端で電圧**24V**以下の場合は連結数関係なくこれ以上連結できません
- 本体ケーブルの許容電流は**最大7.5A**です

Ⓐ 配光角	
品番	
KQL-X20-RGBW-**6**	6°
KQL-X20-RGBW-**12**	12°
KQL-X20-RGBW-**30**	30°
KQL-X20-RGBW-**40**	40°
KQL-X20-RGBW-**10x45**	10×45°

番号	部品名	材質	数量	摘要

仕様 **入力電圧**: DC24V｜**消費電力**:最大 30W
LED：RGBW(3000K,6000K)× 4 ｜**制御方法**:DMX512
配光角:Ⓐ 参照｜**動作環境温度**:-20°C～50°C
保護性能:IP65相当｜**重量**:600g

作図	黒下	mm	±1	1:3

品番　KQL-X20-RGBW-Ⓐ

名称　ベンデッド・ウォールウォッシャー RGBWタイプ

KOYA JAPAN Lighting 株式会社

製品の規格および外観は改良のため予告なく変更することがあります
安全上の注意・取扱方法については取扱説明書をご参照ください